Прибская ПРАВДА

Газета Новосибирского района

Специальный выпуск № 84 (795)

Четверг 9 августа 2012 г.

Основана 6 августа 1939 г.

НОРМАТИВНО-ПРАВОВЫЕ ДОКУМЕНТЫ МОРСКОГО СЕЛЬСКОГО СОВЕТА ДЕПУТАТОВ НОВОСИБИРСКОГО РАЙОНА НОВОСИБИРСКОЙ ОБЛАСТИ

СОВЕТ ДЕПУТАТОВ МОРСКОГО СЕЛЬСОВЕТА
НОВОСИБИРСКОГО РАЙОНА НОВОСИБИРСКОЙ ОБЛАСТИ
РЕШЕНИЕ внеочередной 26-ой сессии четвертого созыва

От 31.07.2012 г. № 1 с. Ленинское

О ВНЕСЕНИИ ИЗМЕНЕНИЙ В РЕШЕНИЕ СЕССИИ О БЮДЖЕТЕ МОРСКОГО СЕЛЬСОВЕТА НА 2012 ГОД И ПЛАНОВЫЙ ПЕРИОД 2013-2014 ГОДОВ

В соответствии с Бюджетным кодексом Российской федерации, Федеральным законом от 06.10.2003 №131-ФЗ «Об общих принципах организации местного самоуправления в Российской Федерации», Законом Новосибирской области «О бюджетном устройстве и бюджетном процессе в Новосибирской области», Положением «О бюджетном устройстве и бюджетном процессе Морского сельсовета Новосибирского района Новосибирской области», Совет депутатов Морского сельсовета Новосибирского района Новосибирской области, РЕШИЛ:

1.Утвердить основные характеристики бюджета Морского сельсовета Новосибирского района Новосибирской области (далее - местный бюджет) на 2012 год:

1) прогнозируемый общий объем доходов местного бюджета в сумме – 23634,94 тыс. рублей, в том числе собственных доходов 16692 тыс. руб., общий объем межбюджетных трансфертов, получаемых из других бюджетов бюджетной системы РФ в сумме – 6942,94 тыс. рублей (приложение №1 к настоящему решению);

2) общий объем расходов местного бюджета в сумме – 24634,94 тыс. рублей (приложение№2 к настоящему решению); установить общий объем бюджетных ассигнований, направляемых на исполнение публичных обязательств – 53,0 тыс.руб.;

3) источники финансирования дефицита местного бюджета, остаток денежных средств на начало 2012 года 1000 тыс.руб., получение и погашение бюджетного кредита из бюджета Новосибирского района 7000тыс.руб.(приложение №3 к настоящему решению);

2. Внести изменения в программу муниципальных заимствований (приложение№4);

3.Установить верхний предел муниципального долга на 01.01.2013г. в размере 8348тыс.руб.(приложение№5);

4. Контроль за исполнением данного решения возложить на постоянную депутатскую планово-бюджетную комиссию (председатель Курдюмова И.В.)

Председатель Совета депутатов Шичкин В.Е.
Глава Морского сельсовета Кузьмичёв В.В.

Приложение №1
к Решению 26 сессии Совета депутатов Морского сельсовета
Новосибирского района Новосибирской области
4 созыва от 31.07 . 2012г

ДОХОДЫ БЮДЖЕТА МОРСКОГО СЕЛЬСОВЕТА НА 2012 ГОД

Код	Наименование	Всего на 2012г
	Всего налоговые доходы	2655
000 1 01 00000 00 0000 000	Налоги на прибыль, доходы	760
182 1 01 02021 01 0000 110	Налог на доходы физических лиц	760
000 1 05 00000 00 0000 000	Налоги на совокупный доход	5
182 1 05 03010 01 0000 110	Единый сельскохозяйственный налог	5
000 1 06 00000 00 0000 000	Налоги на имущество	900
182 1 06 01030 10 0000 110	Налог на имущество физических лиц, зачисляемый в бюджеты поселений	900
000 1 06 06000 00 0000 110	Земельный налог	990
182 1 06 06013 10 0000 110	Земельный налог, взимаемый по ставке, установленной подпунктом 1 пункта 1 статьи 394 НК РФ, зачисляемый в бюджеты поселений	750
182 1 06 06023 10 0000 110	Земельный налог, взимаемый по ставке, установленной подпунктом 2 пункта 1 статьи 394 НК РФ, зачисляемый в бюджеты поселений	240
	Всего неналоговые доходы	14037
000 1 11 00000 00 0000 000	Доходы от использования имущества, находящегося в государственной и муниципальной собственности	6900
444 1 11 05013 10 0000 120	Арендная плата за земли, находящиеся в государственной собственности до разграничения государственной собственности на землю и поступления от прдажи права на заключение договоров аренды указанных земельных участков	6600
555 1 11 09045 10 0000 120	Прочие поступления от использования имущества, находящегося в собственности поселений	300
555 116 90050 10 0000 140	Прочие поступления от денежных взысканий (штрафов) и иных сумм в возмещение ущерба, зачисляемые в бюджеты поселений	2
444 114 06 013 10 0000 430	Поступления от продажи земельных участков до разграничения государственной собственности на землю, на которых расположены иные объекты недвижимого имущества, зачисляемые в бюджет поселений	35
555 114 06 013 10 0000 430	Поступления от продажи земельных участков до разграничения государственной собственности на землю, на которых расположены иные объекты недвижимого имущества, зачисляемые в бюджет поселений	7000
555 1 13 02995 10 0000 130	Прочие доходы бюджетов поселений от оказания платных услуг и компенсации затрат поселений	
	Итого доходов (собственных)	16692
000 2 02 00000 00 0000 000	Безвозмездные поступления от других бюджетов бюджетной системы РФ	6942,94
555 2 19 05000 10 0000 151	Возврат остатков субсидий и субвенций из бюджетов поселений	
555 202 02999 10 0000 151	Иные субсидии из фонда софинансирования расходов	1131,04
555 2 02 01001 10 0000 151	Дотации бюджетам поселений на выравнивание уровня бюджетной обеспеченности	3401
555 202 02041 10 0000 151	Субсидии бюджетам поселений на строительство и модернизацию автомобильных дорог общего пользования, в том числе дорог в поселениях (за исключением автомобильных дорог федерального значения)	2255,00
555 202 03024 10 0000 151	Субсидии на благоустройство и развитие социальной и инженерной инфраструктуры муниципальных образований	0,1
555 202 04999 10 0000 151	Субсидии бюджетам на приобретения оборудования длямуниципальных бюджетных учреждений	
555 202 02077 10 0000 151	Субсидии бюджетам поселений на бюджетные инвестиции в объекты капитального строительства собственности муниципальных образований	
555 202 03015 10 0000 151	Субвенции бюджетам поселений на осуществление полномочий по первичному воинскому учету на территориях, где отсутствуют военные комисариаты	155,8
555 207 05000 10 0000 180	Прочие безвозмездные поступления в бюджет поселений	100
	Всего доходов	23634,94

Приложение №2
к Решению 26 сессии Совета депутатов
Морского сельсовета Новосибирского района Новосибирской области
4 созыва от 31.07.2012г

РАСХОДЫ БЮДЖЕТА МОРСКОГО СЕЛЬСОВЕТА НА 2012 ГОД

Наименование расходов		Раздел и подраздел	КЦСР	КВР	ЭКР	ВСЕГО на 2012г тыс.рублей
Общегосударственные вопросы	555	0100	0000000	000	000	3522
Функционирование высшего должностного лица субъекта Российской Федерации и муниципального образования	555	0102	0020300	500	000	342,2
З\плата главы администрации	555	0102	0020300	500	211	262,8
Нач. на з\плату главы админ.	555	0102	0020300	500	213	79,4
Функционирование законодательных (представительных) органов государственной власти и представительных органов муниципальных образований	555	0103	0020400	500	000	175,3
З/плата Совета депутатов	555	0103	0020400	500	211	130,8
Нач. на з\плату Совета депутатов.	555	0103	0020400	500	213	39,5
Приобритение материалов	555	0103	0020400	500	340	5
Функционирование Правительства Российской Федерации, высших исполнительных органов государственной власти субъектов Российской Федерации, местных администраций	555	0104	0020400	500	000	3004,5
Итого оплата труда администрации	555	0104	0020400	500	210	1772,5
З/плата исполн. власти	555	0104	0020400	500	211	1361,4
Нач. на з/плату	555	0104	0020400	500	213	411,1
Итого текущее содержание администрации:	555	0104	0020400	500	000	1232
Приобретение услуг -всего	555	0104	0020400	500	220	782
Услуги связи	555	0104	0020400	500	221	96
Транспортные расходы	555	0104	0020400	500	222	30
Коммунальные услуги, в том числе:	555	0104	0020400	500	223	180
Оплата отопления	555	0104	0020400	500	223	115
Оплата потребления э\эн.	555	0104	0020400	500	223	60
Оплата водоснабжения помещений	555	0104	0020400	500	223	5
Услуги по содержанию имущества, в том числе:	555	0104	0020400	500	225	220
Содержание имущества	555	0104	0020400	500	225	110
Текущий ремонт оборудования	555	0104	0020400	500	225	110
Прочие услуги (программное обеспечение и обслуживание, подписка,)	555	0104	0020400	500	226	250
страхование автогражданской ответств.	555	0104	0020400	500	226	6
Прочие расходы (уплата налогов)	555	0104	0020400	500	290	120
Поступление нефинанс.активов-всего	555	0104	0020400	500	300	330
Приобретение основных средств	555	0104	0020400	500	310	150
Увелечение стоимости материал. Запасов, в том числе:	555	0104	0020400	500	340	180
Приобретение ГСМ	555	0104	0020400	500	340	80
Приобретение канц. и хоз.товаров	555	0104	0020400	500	340	50
Приобретение з/частей	555	0104	0020400	500	340	50
Осуществление отдельных государственных полномочий НСО по решению вопросов в сфере административных правонарушений	555	0104	0020513	009	340	0,1
Содержание контролирующего органа	555	0106	0020400	009	251	70
Мобилизационная вневойсковая подготовка	555	0203	0013600	500	000	155,8
Заработная плата ВУС	555	0203	0013600	500	211	111,2
Начисления на оплату труда ВУС	555	0203	0013600	500	213	33,5
Услуги связи	555	0203	0013600	500	221	2,3
Транспортные услуги	555	0203	0013600	500	222	3
Коммунальные услуги	555	0203	0013600	500	223	2
Приобретение основных средств	555	0203	0013600	500	226	3,1
Приобретение канц. и хоз.товаров	555	0203	0013600	500	340	0,7
Всего расходов:	555	0309	2180100	014	000	200
Ликвидация чрезвычайной ситуации (подтопление)	555	0309	2180100	014	225	
Предупреждение иликвидация последствий ЧС, стихийных бедствий	555	0309	2180100	014	225	100
участие в профилактике экстремизма	555	0309	2180100	014	226	10
участие в профилактике терроризма	555	0309	2180100	014	226	10
Противопожарная безопасность	555	0309	2180100	014	310	30
транспортные услуги (доставка воды населению)	555	0309	2180100	014	222	50
Мроприятия в области архитектуры и градостроительства	555	0412	3380000	500	226	80
Газификация, строительство	555	0412	5220302	003	310	
Разработка градостроительного плана	555	0412	5223201	500	226	780
ЖКХ	555	0500	0000000	000	000	15248,1
Программа энергосбережения субсидия	555	0501	6550700	006	241	271
Приобретение коммунальной техники	555	0502	3400702	500	310	
Субсидия организациям топливно-энерг.комплекса	555	0502	3408302	006	242	6,1
Программа энергосбережения проектирование	555	0501	6550700	500	226	50
Мероприятия в области коммунального хозяйства	555	0502	3510500	006	241	800
Паспотизация имущества, изгот.пректов,экспертиза	555	0502	3510500	500	226	300
Бюджетные инвестиции в объекты ЖКХ	555	0502	1020102	003	310	9000
Коммунальное хозяйство (ремонт по договорам)	555	0502	3510500	500	225	700
Благоустройство (целевые средства)	555	0503	5230112	500	310	
Уличное освещение (тех.обслуживание)	555	0503	6000100	500	225	400
Уличное освещение (электроэнергия)	555	0503	6000100	500	223	350
Благоустройство(содержание дорог)	555	0503	6000200	500	225	150
Благоустройство(прочие мероприятия)	555	0503	6000500	500	225	300
Ремонт дорог (софинансирование)	555	0503	5226302	500	225	366
Ремонт дорог (областные)	555	0503	5226301	500	225	2255
Обеспечен.безопасности дорожн.движения	555	0503	6000200	500	226	100

Благоустройство(проектирование)	555	0503	6000500	500	226	50
Благоустройство(прочие мероприятия)	555	0503	6000500	500	310	150
Молодежная политика	555	0707	4310100	500	290	10
Культура ВСЕГО:	555	0800	0000000	000	000	2994,64
Культура (дом культуры)	555	0800	4409900	797	210	1368
З\плата	555	0801	4409900	797	211	1019,4
Нач. на з\плату	555	0801	4409900	797	213	348,6
Приобретение услуг -всего	555	0801	4409900	797	220	514,14
Оплата услуг связи	555	0801	4409900	797	221	12
Транспортные расходы	555	0801	4409900	797	222	2
Коммунальные услуги, в том числе:	555	0801	4409900	797	223	210,14
Оплата потреб.тепловой энергии	555	0801	4409900	797	223	199,14
Оплата потребления э\э	555	0801	4409900	797	223	10
Оплата водоснабжения помещений	555	0801	4409900	797	223	1
Услуги по содержанию имущества, в том числе:	555	0801	4409900	797	225	40
Содержание помещений	555	0801	4409900	797	225	0
Текущий ремонт оборудования	555	0801	4409900	797	225	35
Ремонт памятников	555	0801	4409900	797	225	5
Прочие услуги и расходы	555	0801	4409900	797	226	250
Прочие расходы (уплата налогов,)	555	0801	4409900	797	290	10
Поступление нефинансовых активов	555	0801	4409900	797	300	966
Приобретение основных средств	555	0801	4409900	797	310	950
Приобретение канц. и хоз.товаров	555	0801	4409900	797	340	16
Культура (проведение мероприятий)	555	0800	0000000	000	000	136,5
ОЦП»Развит.культ.,приобр.оборуд»	555	0801	5221100	797	310	
Прочие расходы	555	0801	4508500	500	290	136,5
Прочие услуги и расходы	555	0801	4508500	500	226	
Резервный фонд	555	0111	0700500	013	000	21,3
Резервный фонд	555	0111	0700500	013	290	21,3
Соц.политика	555	1000	0000000	000	000	53
пенсионное обеспечение	555	1001	4910100	005	263	53
Проектирование спортивной площадки	555	1102	5129700	500	226	200
Строительство спортивной площадки(софинанс. 50%)	555	1102	5129700	500	310	1300
Всего расходов:			0000000	000	000	24634,94
З\плата			0000000	000	211	2754,8
Нач. на з\плату			0000000	000	213	872,6
Приобретение услуг-всего			0000000	000	220	537,44
Услуги связи			0000000	000	221	110,3
Командировочные расходы			0000000	000	222	35
КОммунальные услуги-всего			0000000	000	223	392,14
Оплата отопления			0000000	000	223	314,14
Оплата потребления эл.энергии			0000000	000	223	72
Оплата водоснабжения помещений			0000000	000	223	6
Услуги по содержанию имущества -всего			0000000	000	225	1060
Прочие услуги и расходы			0000000	000	226	526
безвозмездные перечисления			0000000	000	241	2250
соц.выплаты (пенсия)			0000000	000	263	53
Прочие расходы			0000000	000	290	347,9
Поступление нефинансовых активов-всего			0000000	000	300	1379,8
Увеличение стоимости основных средств			0000000	000	310	1183,1
Увеличение стоимости матер.запасов-всего			0000000	000	340	196,7
Приобретение гсм			0000000	000	340	80
Приобретение канц. и хоз.товаров			0000000	000	340	66,7
Приобретение з/частей			0000000	000	340	50
ИТОГО расходы			0000000	000	000	24634,94

Приложение №3
к Решению 26 сессии Совета депутатов
Морского сельсовета Новосибирского района Новосибирской области
4 созыва от 31.07. 2012г

ИСТОЧНИКИ ФИНАНСИРОВАНИЯ ДЕФИЦИТА БЮДЖЕТА МОРСКОГО СЕЛЬСОВЕТА НОВОСИБИРСКОГО РАЙОНА НСО НА 2012 ГОД

Код	Наименование	Всего
	Дефицит бюджета	
000 01 05 02 01 10 0000 510	Увеличение остатков денежных средств финансовых резервов бюджетов поселений	23634,94
000 01 05 02 01 10 0000 610	Уменьшение остатков денежных средств финансовых резервов бюджетов поселений	24634,94
555 01 03 00 00 10 0000 710	Бюджетные кредиты, полученные от других бюджетов бюджетной системы РФ бюджетами поселений	7000
555 01 03 00 00 10 0000 810	Погашение кредитов полученных от других бюджетов бюджетной систамы РФ	7000
	Остатки средств бюджета	1000

Приложение № 4
к Решению вне очередной 26-ой сессии Совета депутатов
Морского сельсовета Новосибирского района Новосибирской области
четвертого созыва от 31.07. 2012г.

ПРОГРАММА МУНИЦИПАЛЬНЫХ ЗАИМСТВОВАНИЙ МОРСКОГО СЕЛЬСОВЕТА НОВОСИБИРСКОГО РАЙОНА НОВОСИБИРСКОЙ ОБЛАСТИ НА 2012 ГОД

Таблица №1
(тыс.руб.)

Муниципальные внутренние заимствования	Объем привлечения	Объем средств, направляемых на погашение
Кредиты, привлекаемые от других бюджетов бюджетной системы Российской Федерации	7000,00	7000,00

ПРОГРАММА МУНИЦИПАЛЬНЫХ ВНУТРЕННИХ ЗАИМСТВОВАНИЙ МОРСКОГО СЕЛЬСОВЕТА НОВОСИБИРСКОГО РАЙОНА НОВОСИБИРСКОЙ ОБЛАСТИ НА ПЛАНОВЫЙ ПЕРИОД 2013-2014 ГОДЫ

Таблица №2
(тыс.руб.)

Муниципальные внутренние заимствования	Объем привлечения	Объем средств, направляемых на погашение
Кредиты, привлекаемые от других бюджетов бюджетной системы Российской Федерации	0,0	0,0

Приложение №5
к Решению 26 сессии Совета депутатов
Морского сельсовета Новосибирского района Новосибирской области
четвертого созыва от 31.07. 2012г.

ВЕРХНИЙ ПРЕДЕЛ МУНИЦИПАЛЬНОГО ДОЛГА МОРСКОГО СЕЛЬСОВЕТА НОВОСИБИРСКОГО РАЙОНА НОВОСИБИРСКОЙ ОБЛАСТИ НА КОНЕЦ ОЧЕРЕДНОГО ФИНАНСОВОГО ГОДА

В соответствии со статьей с пунктом 3 статьи 107 Бюджетного кодекса для муниципального образования, в бюджетах которого доля межбюджетных трансфертов из бюджетов субъектов Российской Федерации (за исключением субвенций) и (или) налоговых доходов по дополнительным нормативам отчислений в течение двух из трех последних отчетных финансовых лет превышала 70% объема собственных доходов местных бюджетов, предельный объем муниципального долга не должен превышать 50% процентов утвержденного общего годового объема доходов местного бюджета без учета утвержденного объема безвозмездных поступлений и (или) поступлений налоговых доходов по дополнительным нормативам отчислений.

Исходя из выше сказанного Морской сельсовет Новосибирского района Новосибирской области установил предельный объем муниципального долга на 01.01.2013г. в размере 8348 тыс. рублей.

СОВЕТ ДЕПУТАТОВ МОРСКОГО СЕЛЬСОВЕТА
НОВОСИБИРСКОГО РАЙОНА НОВОСИБИРСКОЙ ОБЛАСТИ
четвертого созыва
РЕШЕНИЕ Внеочередной 26 сессии

от 31.07.2012 г. N 2

О ПРОЕКТЕ ВНЕСЕНИЯ ИЗМЕНЕНИЙ В УСТАВ МОРСКОГО СЕЛЬСОВЕТА НОВОСИБИРСКОГО РАЙОНА НОВОСИБИРСКОЙ ОБЛАСТИ

В соответствии с Федеральным законом от 6 октября 2003 года № 131-ФЗ «Об общих принципах организации местного самоуправления в Российской Федерации»,
Федеральным законом от 25.06.2012 года № 93-ФЗ «О внесении изменений в отдельные законодательные акты Российской Федерации по вопросам государственного контроля (надзора) и муниципального контроля»,
Федеральным законом от 10.07.2012 года № 110-ФЗ «О внесении изменений в статьи 4 и 33 Федерального закона «О социальной защите инвалидов в Российской Федерации» и Федеральный закон «Об общих принципах организации местного самоуправления в Российской Федерации»,
законодательные акты Российской Федерации по вопросам государственного контроля (надзора) и муниципального контроля»,
и в целях приведения Устава Морского сельсовета в соответствие с действующим законодательством Совет депутатов Морского сельсовета Р Е Ш И Л:

1. Принять проект муниципального правового акта о внесении изменений в Устав Морского сельсовета (прилагается).
2. Назначить и провести 30 августа 2012 в 14.00 часов по адресу с.Ленинское ул.Школьная, 10, здание администрации Морского сельсовета, публичные слушания по обсуждению проекта изменений в Устав Морского сельсовета Новосибирского района Новосибирской области.
3.Опубликовать настоящее решение в газете «Приобская правда»
4.Контроль за исполнением данного решения возложить на постоянную депутатскую мандатную комиссию по законности, гласности, средствам массовой информации (председатель Осипова Н.Н.)

Председатель Совета депутатов Морского сельсовета В.Е.Шичкин
Глава Морского сельсовета В.В.Кузьмичёв

Приложение
к решению Совета депутатов
Морского сельсовета
от 31.07.2012 г. № 2

ПРОЕКТ МУНИЦИПАЛЬНОГО ПРАВОГО АКТА О ВНЕСЕНИИ ИЗМЕНЕНИЙ В УСТАВ МОРСКОГО СЕЛЬСОВЕТА НОВОСИБИРСКОГО РАЙОНА НОВОСИБИРСКОЙ ОБЛАСТИ

1. В статье 5 («Вопросы местного значения поселения»):
1.1. Пункт 6 части 1 изложить в следующей редакции:
«6) обеспечение проживающих в поселении и нуждающихся в жилых помещениях малоимущих граждан жилыми помещениями, организация строительства и содержания муниципального жилищного фонда, создание условий для жилищного строительства, осуществление муниципального жилищного контроля, а также иных полномочий органов местного самоуправления в соответствии с жилищным законодательством;

2. В статье 6 («Права поселения на решение вопросов, не отнесенных к вопросам местного значения»)
2.1. Часть 1 дополнить пунктом 11 следующего содержания:
11) оказание поддержки общественным объединениям инвалидов, а также созданным общероссийскими общественными объединениями инвалидов организациям в соответствии с Федеральным законом от 24 ноября 1995 года N 181-ФЗ «О социальной защите инвалидов в Российской Федерации».

СОВЕТ ДЕПУТАТОВ МОРСКОГО СЕЛЬСОВЕТА
НОВОСИБИРСКОГО РАЙОНА НОВОСИБИРСКОЙ ОБЛАСТИ
РЕШЕНИЕ внеочередной 26-й сессии четвёртого созыва

от 31.07.2012 № 5 с. Ленинское

ОБ УТВЕРЖДЕНИИ ПОРЯДКА ПРЕДОСТАВЛЕНИЯ И РАСХОДОВАНИЯ СУБСИДИЙ НА РЕАЛИЗАЦИЮ МЕРОПРИЯТИЙ ВЕДОМСТВЕННОЙ ЦЕЛЕВОЙ ПРОГРАММЫ «ГОСУДАРСТВЕННАЯ ПОДДЕРЖКА МУНИЦИПАЛЬНЫХ ОБРАЗОВАНИЙ НОВОСИБИРСКОЙ ОБЛАСТИ ПО ЭНЕРГОСБЕРЕЖЕНИЮ И ЭНЕРГЕТИЧЕСКОЙ ЭФФЕКТИВНОСТИ В ЖИЛИЩНО-КОММУНАЛЬНОМ ХОЗЯЙСТВЕ НА 2011-2013 ГОДЫ»

В соответствии с Федеральным законом от 23.11.2009 № 261-ФЗ «Об энергосбережении и повышении энергетической эффективности и о внесении изменений в отдельные законодательные акты Российской Федерации», Законом Новосибирской области от 09.12.2011 №169–ОЗ «Об областном бюджете Новосибирской области на 2012 год и плановый период 2013 и 2014 годов» (в редакции Закона Новосибирской области от 07.06.2012 №220–ОЗ «О внесении изменений в Закон Новосибирской области «Об областном бюджете Новосибирской области на 2012 год и плановый период 2013 и 2014 годов»), Совет депутатов Морского сельсовета Новосибирского района Новосибирской области, РЕШИЛ:

1. Утвердить Порядок предоставления и расходования субсидий на реализацию мероприятий ведомственной целевой программы «Государственная поддержка муниципальных образований Новосибирской области по энергосбережению и энергетической эффективности в жилищно-коммунальном хозяйстве на 2011-2013 годы» (согласно приложения).
2. Обеспечить опубликование в официальном печатном издании «Приобская правда».
3. Контроль за исполнением данного решения возложить на планово-бюджетную комиссию (председатель Курдюмова И.В.).

Председатель Совета депутатов В.Е. Шичкин
Глава Морского сельсовета В. В. Кузьмичёв

Приложение к
решению Совета депутатов
Морского сельсовета
от 31.07.2012г № 26

ПОРЯДОК ПРЕДОСТАВЛЕНИЯ И РАСХОДОВАНИЯ СУБСИДИЙ НА РЕАЛИЗАЦИЮ МЕРОПРИЯТИЙ ВЕДОМСТВЕННОЙ ЦЕЛЕВОЙ ПРОГРАММЫ «ГОСУДАРСТВЕННАЯ ПОДДЕРЖКА МУНИЦИПАЛЬНЫХ ОБРАЗОВАНИЙ НОВОСИБИРСКОЙ ОБЛАСТИ ПО ЭНЕРГОСБЕРЕЖЕНИЮ И ЭНЕРГЕТИЧЕСКОЙ ЭФФЕКТИВНОСТИ В ЖИЛИЩНО-КОММУНАЛЬНОМ ХОЗЯЙСТВЕ НА 2011-2013 ГОДЫ»

1. Общие положения
Настоящий порядок разработан администрацией Морского сельсовета Новосибирского района Новосибирской области (далее – администрация), во исполнение Федерального закона от 23.11.2009 № 261-ФЗ «Об энергосбережении и повышении энергетической эффективности и о внесении изменений в отдельные законодательные акты Российской Федерации», ведомственной целевой программы «Государственная поддержка муниципальных образований Новосибирской области по энергосбережению и энергетической эффективности в жилищно-коммунальном хозяйстве на 2011-2013 годы».

2. Порядок предоставления субсидий
1. Предоставление субсидий осуществляется в соответствии с постановлением Правительства Новосибирской области от 12.03.2012 №123-п «Об установлении критериев отбора муниципальных образований Новосибирской области для предоставления субсидий местным бюджетам из областного бюджета Новосибирской области, условий предоставления и расходования субсидий местным бюджетам и утверждении Порядка финансирования мероприятий, предусмотренных ведомственными целевыми программами министерства строительства и жилищно-коммунального хозяйства Новосибирской области в сфере коммунального хозяйства» и с учетом соглашения, заключенного администрацией и Министерством строительства и жилищно-коммунального хозяйства Новосибирской области от 14.06.2012№ №22-пу/2012 и муниципальной целевой программой от 05.05.2010 №58 «Энергосбережение и повышение энергетической эффективности на территории Морского сельсовета» на период до 2015 года, утвержденной постановлением главы Морского сельсовета, в целях эффективного и рационального использования энергетических ресурсов; поддержки и стимулирования энергосбережения и повышения энергетической эффективности; внедрения ресурсосберегающих технологий.
2. Субсидии предоставляются получателям бюджетных средств для финансирования работ в рамках реализации программ, указанных в пункте 1 настоящего Порядка (далее – «Целевые программы») на основании контрактов, заключенных в соответствии с Федеральным законом от 21.07.2005 №94-ФЗ «О размещении заказов на поставки товаров, выполнение работ, оказание услуг для государственных и муниципальных нужд».
3. В случае, если заказчиками при подписании договоров в рамках выполнения мероприятий, предусмотренных Целевыми программами, выступают товарищества собственников жилья, жилищные, жилищно-строительные кооперативы или иные специализированные потребительские кооперативы либо управляющая организация, нормы Федерального закона от 21.07.2005 №94-ФЗ «О размещении заказов на поставки товаров, выполнение работ, оказание услуг для государственных и муниципальных нужд» не применяются.
Предоставление субсидий указанным получателям производиться на основании решения общего собрания членов товарищества собственников жилья, жилищного, жилищно-строительного кооператива или иного специализированного потребительского кооператива либо собственников помещений в многоквартирном доме, управление которым осуществляется выбранной собственниками помещений в многоквартирном доме управляющей организацией. Копии решений общих собраний предоставляются получателем субсидии в администрацию для вынесения решения о предоставлении субсидии.
4. Решение о предоставлении субсидии на реализацию мероприятий, предусмотренных целевыми программами, оформляется постановлением администрации.
5. Перечисление субсидий за счет софинассирования из бюджета Морского сельсовета производиться в течение 5 рабочих дней от даты вынесения решения, указанного в п.4 настоящего Порядка. Перечисление субсидий за счет средств бюджета Новосибирской области производится с учетом фактического поступления софинансирования и соблюдения условий расходования субсидий, установленных разделом 2 настоящего Порядка.
3.Условия расходования субсидий
6. Расходование субсидий на реализацию целевых программ осуществляется в соответствии с программными мероприятиями.
7. Кассовые выплаты на финансирование мероприятий, предусмотренных целевыми программами, осуществляются с лицевого счета администрации.
8. Размер предоставления субсидий определяется на основании проектно-сметной документации (сметы расходов) на производство работ, приобретения и установки приборов учета в рамках реализации целевых программ, утвержденную общим собранием членов товарищества собственников жилья, жилищного, жилищно-

строительного кооператива или иного специализированного потребительского кооператива либо собственников помещений в многоквартирном доме.
9. Авансирование работ в рамках реализации целевых программ допускается в размере, не превышающем 30% от размера софинансирования за счет средств бюджета Морского сельсовета.
10. Оплата работ в рамках реализации целевых программ осуществляется на основании актов выполненных работ, согласованных с администрацией; счетов-фактур и графиков производства работ по мероприятиям, предусмотренным целевыми программами, являющимися приложениями к муниципальным контрактам (договорам), заключенным с подрядчиками на производство работ, приобретения и установки приборов учета в рамках реализации целевых программ.
4. Порядок предоставления отчетности об использовании субсидий.
11. По результатам использования субсидий получатель субсидий предоставляет в администрацию Морского сельсовета отчет об использовании субсидии.
Порядок и сроки предоставления отчетности, а также формы отчетности об использовании предоставленных субсидий предусматриваются соглашением между администрацией и Министерством строительства и жилищно-коммунального хозяйства Новосибирской области от 14.06.2012 №22-пу\2012.

СОВЕТ ДЕПУТАТОВ МОРСКОГО СЕЛЬСОВЕТА
НОВОСИБИРСКОГО РАЙОНА НОВОСИБИРСКОЙ ОБЛАСТИ
четвертого созыва
РЕШЕНИЕ внеочередной 26-й сессии

от 31.07.2012 года № 8 с. Ленинское

ОБ УТВЕРЖДЕНИИ СХЕМЫ ТЕПЛОСНАБЖЕНИЯ МОРСКОГО СЕЛЬСОВЕТА

На основании Федерального закона от 27.07.2010 года № 190 -ФЗ «О теплоснабжении», руководствуясь постановлением Правительства Российской Федерации от 22 февраля 2012 г. № 154, Уставом Морского сельсовета Совет депутатов Морского сельсовета РЕШИЛ:
1. Утвердить схему теплоснабжения Морского сельсовета, согласно Приложению.
2. Опубликовать настоящее Решение в газете «Приобская Правда» и разместить на официальном сайте в сети «Интернет» по адресу: www.adm-morskoy.ru .
3. Контроль за исполнением данного решения возложить на постоянную депутатскую комиссию (председатель Курдюмова И.В.).

Председатель Совета депутатов В.Е. Шичкин
Глава Морского сельсовета В.В. Кузьмичев

Приложение к
решению сессии Совета депутатов Морского сельсовета
№ -_ от 31.07.2012 г.

СХЕМА ТЕПЛОСНАБЖЕНИЯ

Основанием для разработки схемы теплоснабжения Морского сельсовета Новосибирского района Новосибирской области является:
- Федеральный закон от 27.07.2010 года № 190 -ФЗ «О теплоснабжении»;
- Программа комплексного развития систем коммунальной инфраструктуры муниципального образования;
- Генеральный план поселения.

I. Общие положения
Схема теплоснабжения поселения – документ, содержащий материалы по обоснованию эффективного и безопасного функционирования системы теплоснабжения, ее развития с учетом правового регулирования в области энергосбережения и повышения энергетической эффективности
Теплоснабжающая организация определяется схемой теплоснабжения.
Мероприятия по развитию системы теплоснабжения, предусмотренные настоящей схемой, включаются в инвестиционную программу теплоснабжающей организации и, как следствие, могут быть включены в соответствующий тариф организации коммунального комплекса

II. Основные цели и задачи схемы теплоснабжения:
• определить возможность подключения к сетям теплоснабжения объекта капитального строительства и организации, обязанной при наличии технической возможности произвести такое подключение
• повышение надежности работы систем теплоснабжения в соответствии
с нормативными требованиями;
• минимизация затрат на теплоснабжение в расчете на каждого потребителя в долгосрочной перспективе;
• обеспечение жителей Морского сельсовета тепловой энергией;
• строительство новых объектов производственного и другого назначения, используемых в сфере теплоснабжения Морского сельсовета;
• улучшение качества жизни за последнее десятилетие обусловливает необходимость соответствующего развития коммунальной инфраструктуры существующих объектов.

III . Графическая часть.

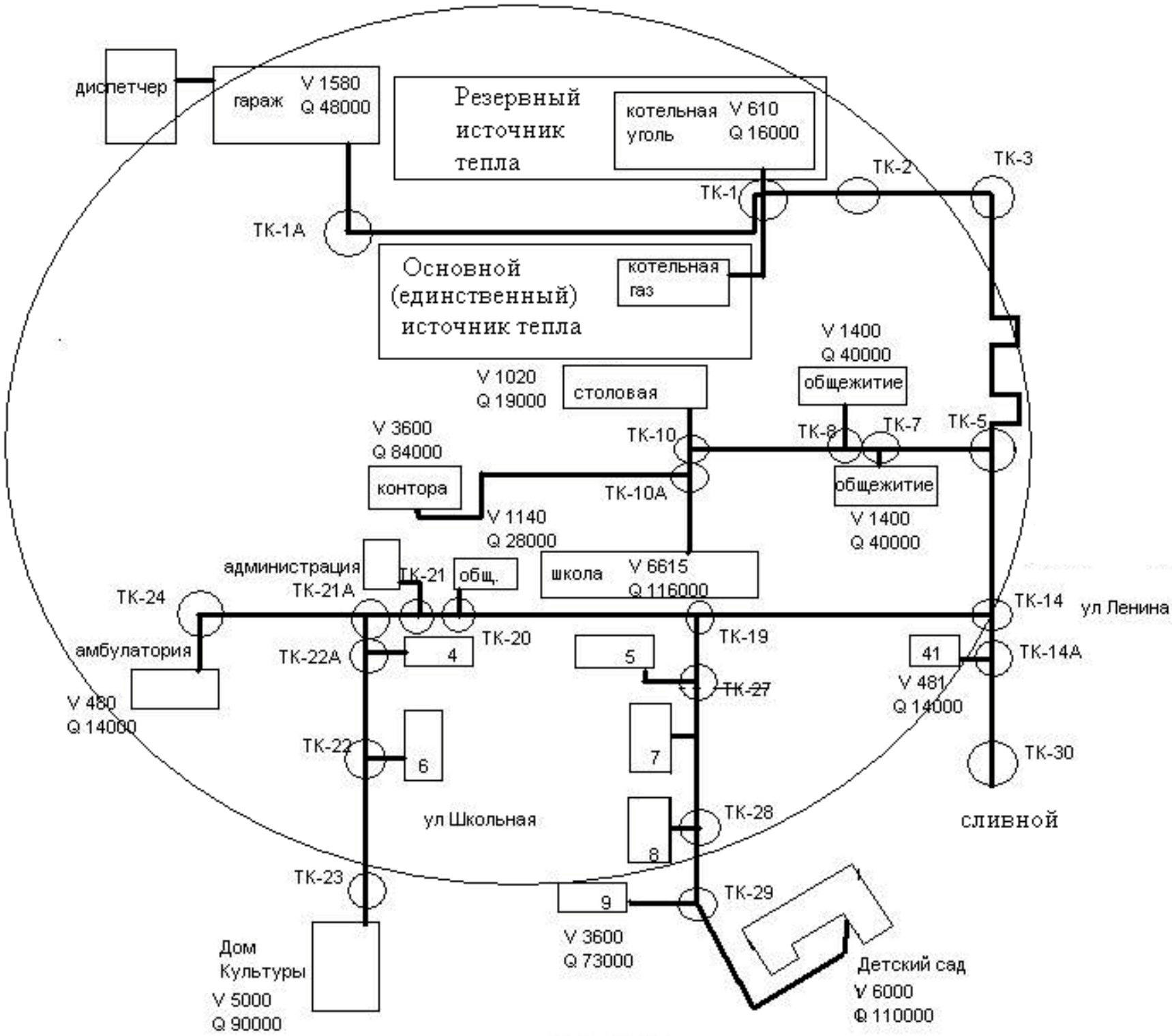

СХЕМА
теплосетей с.Ленинское
(по состоянию на 01.01.2012г.)

IV. Пояснительная записка схемы теплоснабжения
Год ввода тепловых сетей 1976 годы. Износ основных объектов тепловых сетей – 83%.
В настоящее время 1,7 км тепловых сетей находится в неудовлетворительном состоянии.
Второй существенной проблемой системы теплоснабжения МО Морского сельсовета является состояние части котлов и оборудования, которые на данный момент морально и физически устарели, выработав свои ресурсы. Завышенные выходные мощности котлов и оборудования приводят к нерациональному исполнению энергоресурсов. Для оптимизации теплоснабжения принято решение о выкупе газовой котельной вместо угольной, которая имеет высокую степень морального и физического износа.
За время работы предприятия технические условия на подключение к теплосетям не выдавались.
Потребители осуществляющие расчет по приборам учета:
2. Сведения о котельных по поселениям.

№ п/п	Поселение	Наименование котельной, адрес	установл. мощность, Гкал/час	протяженность теплосетей в 2-х тр.исч.,км
1	с.Ленинское	Модульная газовая котельная	2,3	2,03

Теплоснабжение (отопление и горячее водоснабжение) осуществляется:
- в многоквартирных домах (2-3-этажных) в с. Ленинское отопление от существующей котельной на газовом топливе мощностью 2,3 Гкал/час; горячее водоснабжение – от газовых колонок и водонагревателей (установленных в частном порядке).
- в частных домах и коттеджной застройке от печей и котлов на твердом и газовом топливе, горячее водоснабжение - от водонагревателей;
- теплоснабжение административных зданий от существующей котельной
4. Объекты на территории населенных пунктов имеют преимущественно локальные системы инженерного обеспечения.
5. Теплоснабжение (отопление и горячее водоснабжение) в частных домах, 1-3-этажных домах коттеджной застройки предлагается перевести автономные газовые котлы.
Существующая многоэтажная застройка будет снабжаться по прежней схеме централизованно от котельной, объекты соцкультбыта предлагается снабжать теплом от существующей газовой котельной.
Максимальный часовой расход тепла на нужды отопления жилой застройки, отопления и вентиляции общественных зданий составляет 0,56 Гкал/час.
6. Строительство новых котельных нецелесообразно;
7. Существующая схема тепловых сетей и систем теплоснабжения, является оптимальной для поселения ввиду не протяженности магистрали, доступность к ревизии и ремонту;
8. Трассировка и способ прокладки магистральных тепловых сетей осуществлять с использованием теплозащитных материалов;
9. Радиус эффективного теплоснабжения, выделен кругом на прилагаемой схеме .

СОВЕТ ДЕПУТАТОВ МОРСКОГО СЕЛЬСОВЕТА НОВОСИБИРСКОГО РАЙОНА НОВОСИБИРСКОЙ ОБЛАСТИ
четвертого созыва
РЕШЕНИЕ внеочередной 26-й сессии

от 31.07.2012 г № 9 с. Ленинское

ОБ УТВЕРЖДЕНИИ СХЕМЫ ВОДОСНАБЖЕНИЯ С. ЛЕНИНСКОГО МОРСКОГО СЕЛЬСОВЕТА

На основании Федерального закона от 06.10.2003 года № 131 -ФЗ «Об общих принципах организации местного самоуправления в Российской Федерации», руководствуясь Уставом Морского сельсовета, Совет депутатов Морского сельсовета РЕШИЛ:

1. Утвердить схему водоснабжения с. Ленинского МО Морского сельсовета, согласно приложению.
2. Опубликовать настоящее Решение в газете «Приобская Правда» и разместить на официальном сайте в сети «Интернет» по адресу: www.adm-morskoy.ru .
3. Контроль за исполнением данного решения возложить на постоянную депутатскую комиссию (председатель Курдюмова И.В.).

Председатель Совета депутатов В.Е. Шичкин
Глава Морского сельсовета В.В. Кузьмичев

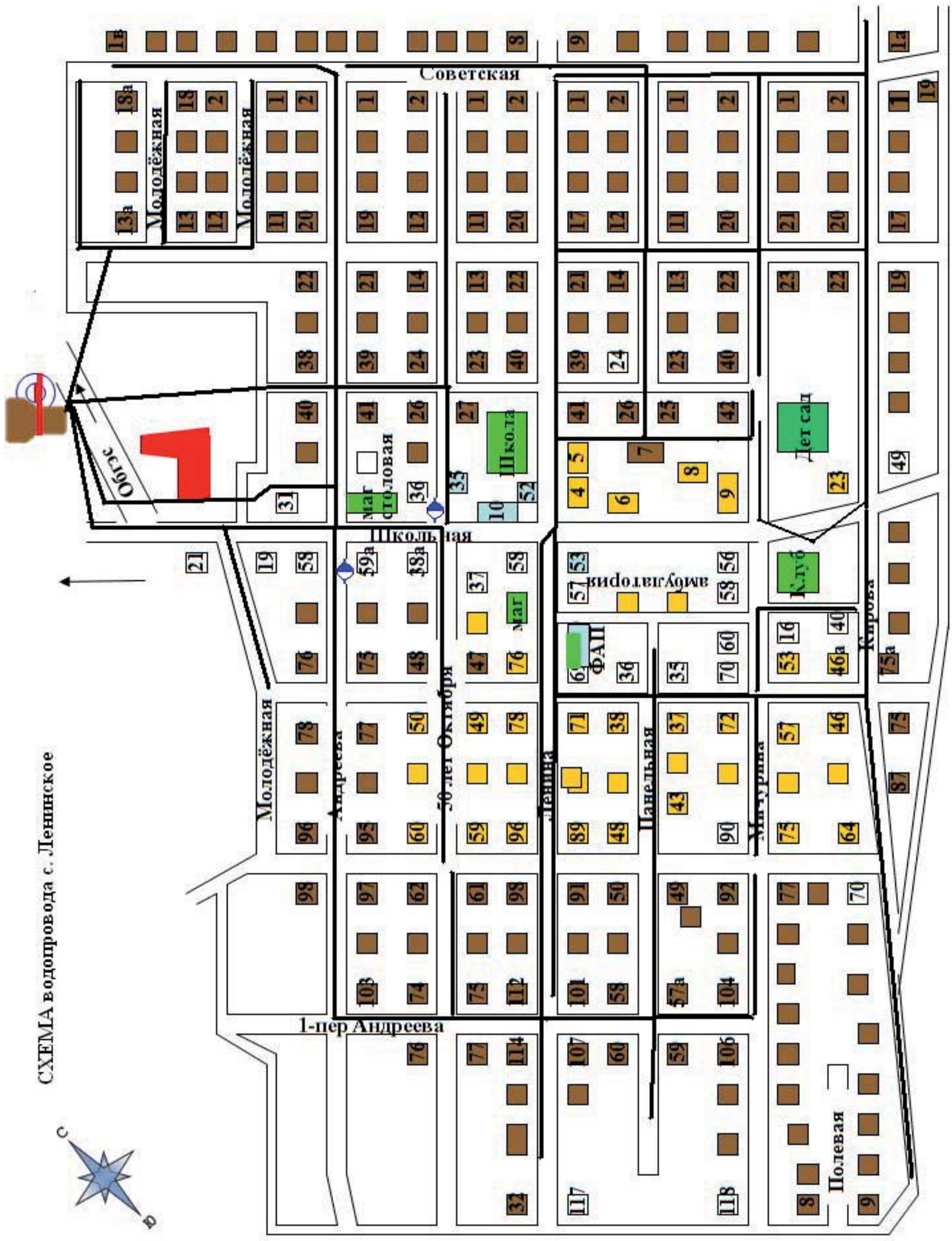

«Приобская правда»

Главный редактор
Анжела Анатольевна КОЖЕВНИКОВА

Учредители:
Правительство Новосибирской области, ГБУ НСО "Редакция газеты "Приобская правда"

За содержание рекламы ответственность несет рекламодатель
Мнение редакции не всегда совпадает с мнением авторов статей

Адрес редакции и издателя: 630102, г. Новосибирск, ул. Инская, 55. Тел. 20-60-358, 20-60-340
Адрес электронной почты: priobpr@mail. ru; сайт: priobka.ru, приобка.рф
ЦЕНА в розницу – СВОБОДНАЯ

Газета зарегистрирована в Управлении Федеральной службы по надзору в сфере связи, информационных технологий и массовых коммуникаций по Новосибирской области (Роскомнадзор). Свидетельство № ПИ ТУ 54-00437 от 22 февраля 2012 года. Время подписания в печать – 09. 08. 2012 г.
По графику – 12. 00, фактически – 12. 00

Тираж 100 экз. Заказ
Газета отпечатана в ЗАО «Бердская типография».
630011, г. Бердск, ул. Линейная, 5.
Объем 1 п. л. Печать офсетная